accenturba
MOBILIER URBAIN

FICHE TECHNIQUE

Appui-vélo STITCH vertical - Acier

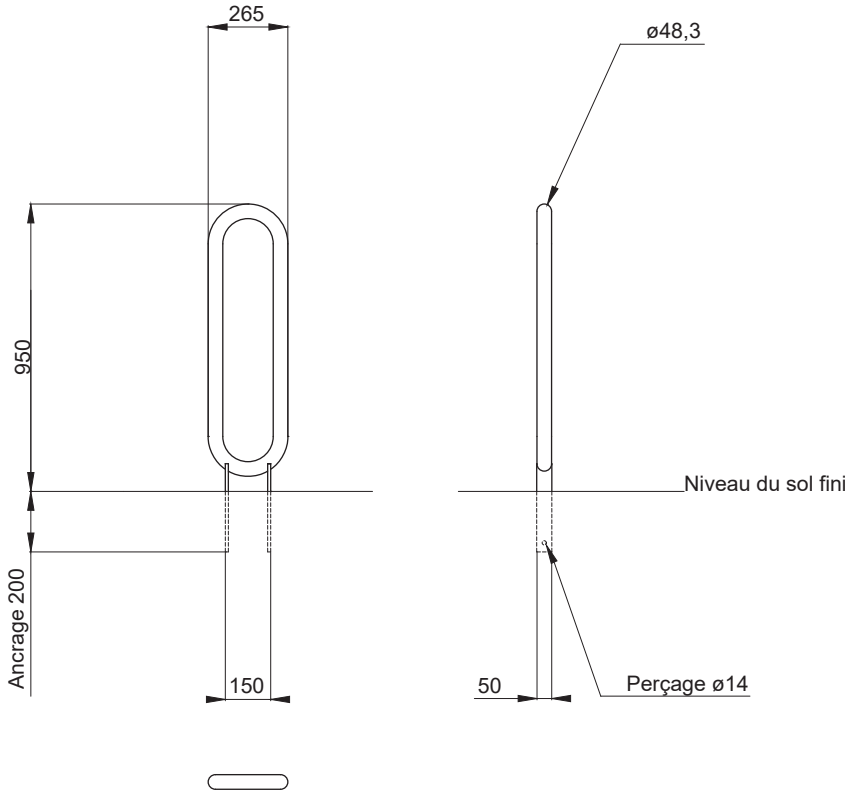

Référence :	**AV001**	
Dimensions :	Largeur	265 mm
	Profondeur	50 mm
	Hauteur hors-sol	950 mm
Poids :	9 Kg	
Construction :	Corps en tube acier ø48,3 x 2,5 mm. Pattes de scellement en plat acier 50 x 10.	
Finitions :	Grenaillage + zingage anticorrosion + peinture poudre polyester cuite au four. Coloris standards : RAL 7016 ou RAL 7039. Autres teintes selon nuancier RAL sur demande et sans supplément de prix.	
Pose :	Scellement profondeur 200 mm.	

Accenturba - 7 ter, rue de Juillac - 32230 MARCIAC - France - Tél. +33 (0)5 62 08 19 34 - Fax +33 (0)5 62 08 98 05
E-mail : contact@accenturba.com - Web : www.accenturba.com

Document non contractuel. Accenturba se réserve le droit de modifier les caractéristiques des produits sans préavis. Tous les modèles Accenturba sont protégés par dépôt à l'OHMI et à l'INPI.