accenturba
MOBILIER URBAIN

FICHE TECHNIQUE

Assis-debout VERTIGO

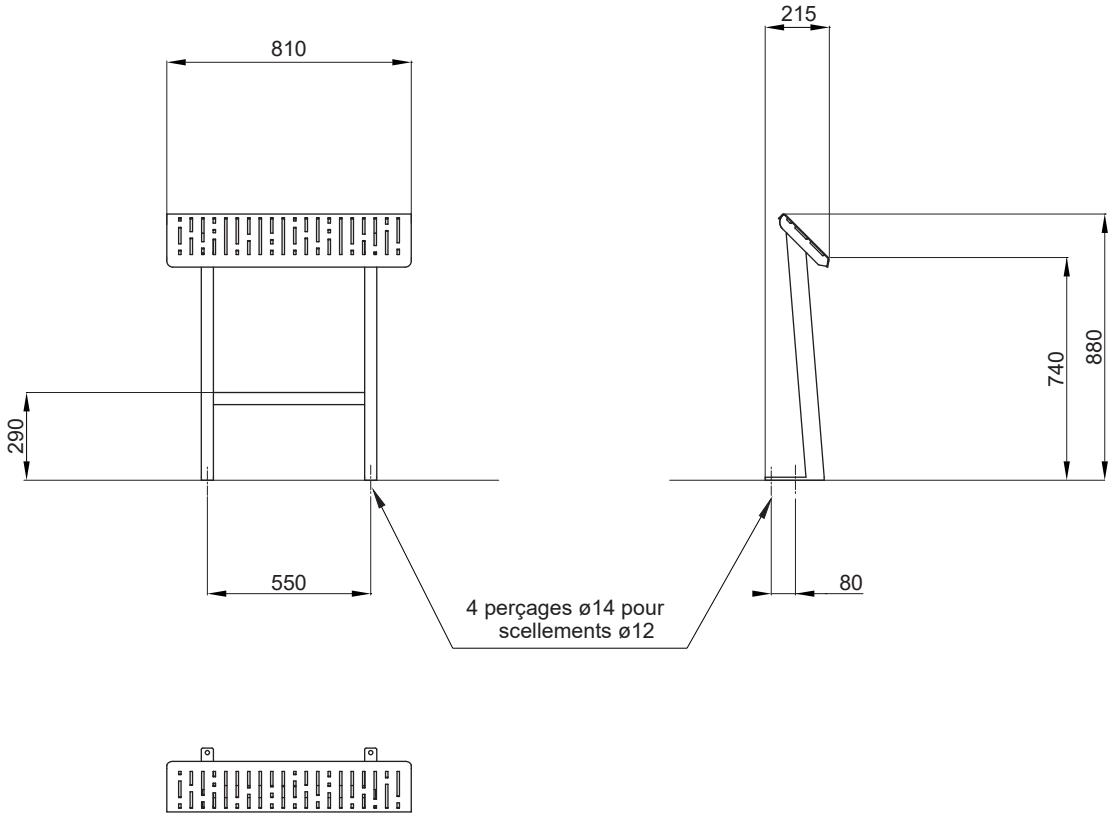

Référence : **AD007**

Dimensions :

Longueur	810 mm
Hauteur d'assise	740 mm
Hauteur totale	880 mm
Profondeur	215 mm

Poids : 13 Kg

Construction : Assise monobloc en tôle d'acier ép.3 mm.
Piètement acier en tube 60 x 40 x 2 et tôle ép.5 mm.
Support d'assise en tôle d'acier ép.6 mm.

Finition : Grenaillage + zingage anticorrosion + peinture poudre polyester cuite au four.
Coloris standards : RAL 7016 ou RAL 7039.
Autres teintes selon nuancier RAL sur demande et sans supplément de prix.

Pose : Scellement par 4 chevilles M12 inox non fournies.
En accord avec la norme NF P 99-610 catégorie S.

Accenturba - 7 ter, rue de Juillac - 32230 MARCIAC - France - Tél. +33 (0)5 62 08 19 34 - Fax +33 (0)5 62 08 98 05
E-mail : contact@accenturba.com - Web : www.accenturba.com

Document non contractuel. Accenturba se réserve le droit de modifier les caractéristiques des produits sans préavis. Tous les modèles Accenturba sont protégés par dépôt à l'OHMI et à l'INPI.